SWU	Zählerplätze, Meß- und Steuereinrichtungen Elektro-Speicherheizung (getrennte Messung, ab 01.09.2009)	TAB Bild HZ3 Sept. 2009

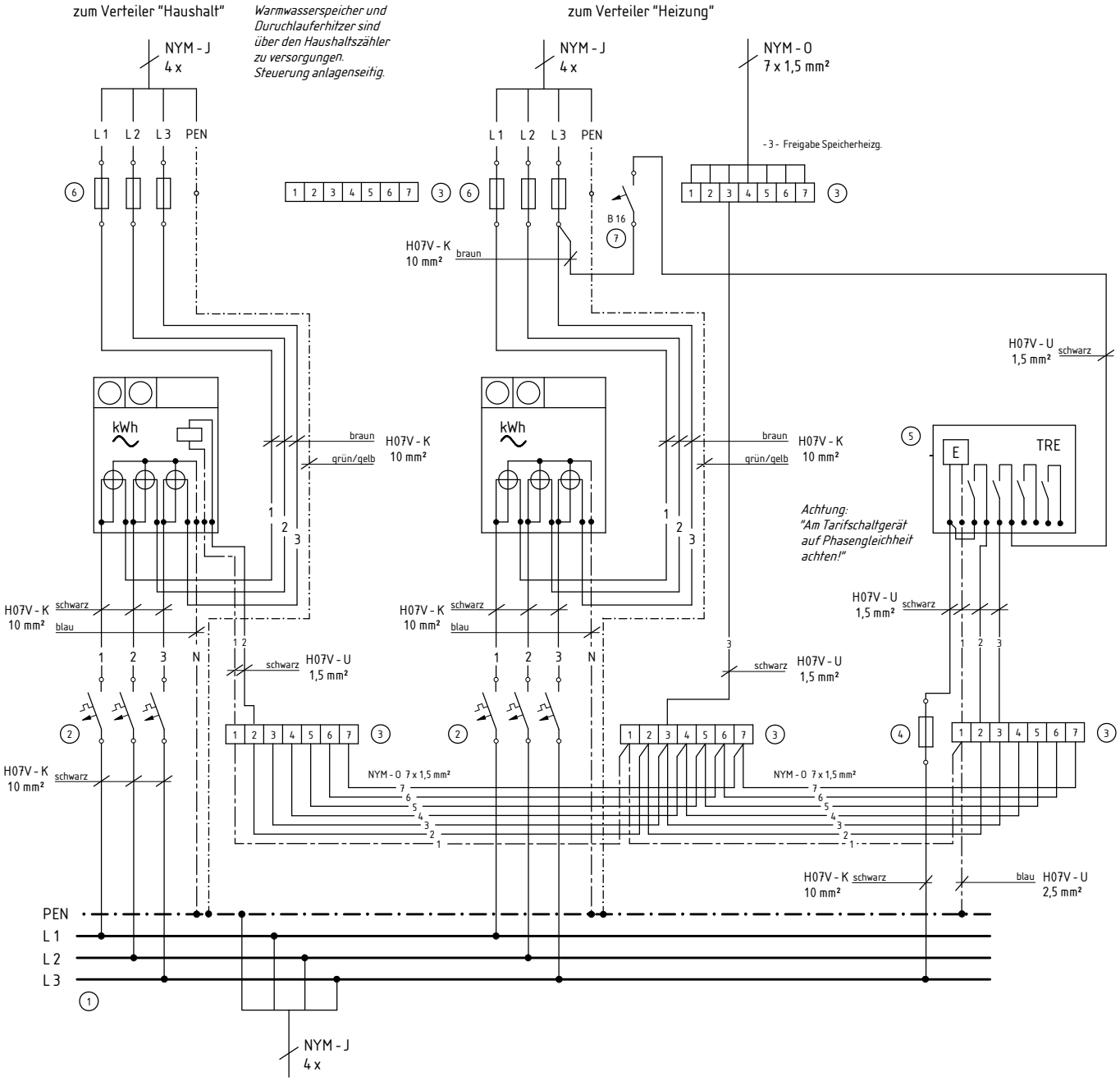

1. Sammelschienen
2. SH - Schalter *)
3. Steuerleitungsklemmen
4. Sicherungselement D II, mit plombierbarer Klarsichtkappe
5. Tarifschaltgerät
6. Abgangssicherungen
7. LS-Schalter

*) SH - Schalter
- in Kundenanlagen ohne Warmwasserbereiter 3 x 35 A
- in Anlagen mit Durchlauferhitzern 3 x 50 A bzw. 3 x 63 A
- in Anlagen mit El.-Speicherheizung und gewerbl. Anlagen nach Rücksprache entsprechend der angemeldeten Leistung