| SWU | Zählerplätze, Meß- und Steuereinrichtungen<br>Elektro-Speicherheizung<br>(getrennte Messung, ab 01.09.2009) | TAB<br>Bild HZ4<br>Sept. 2009 |
|---|---|---|

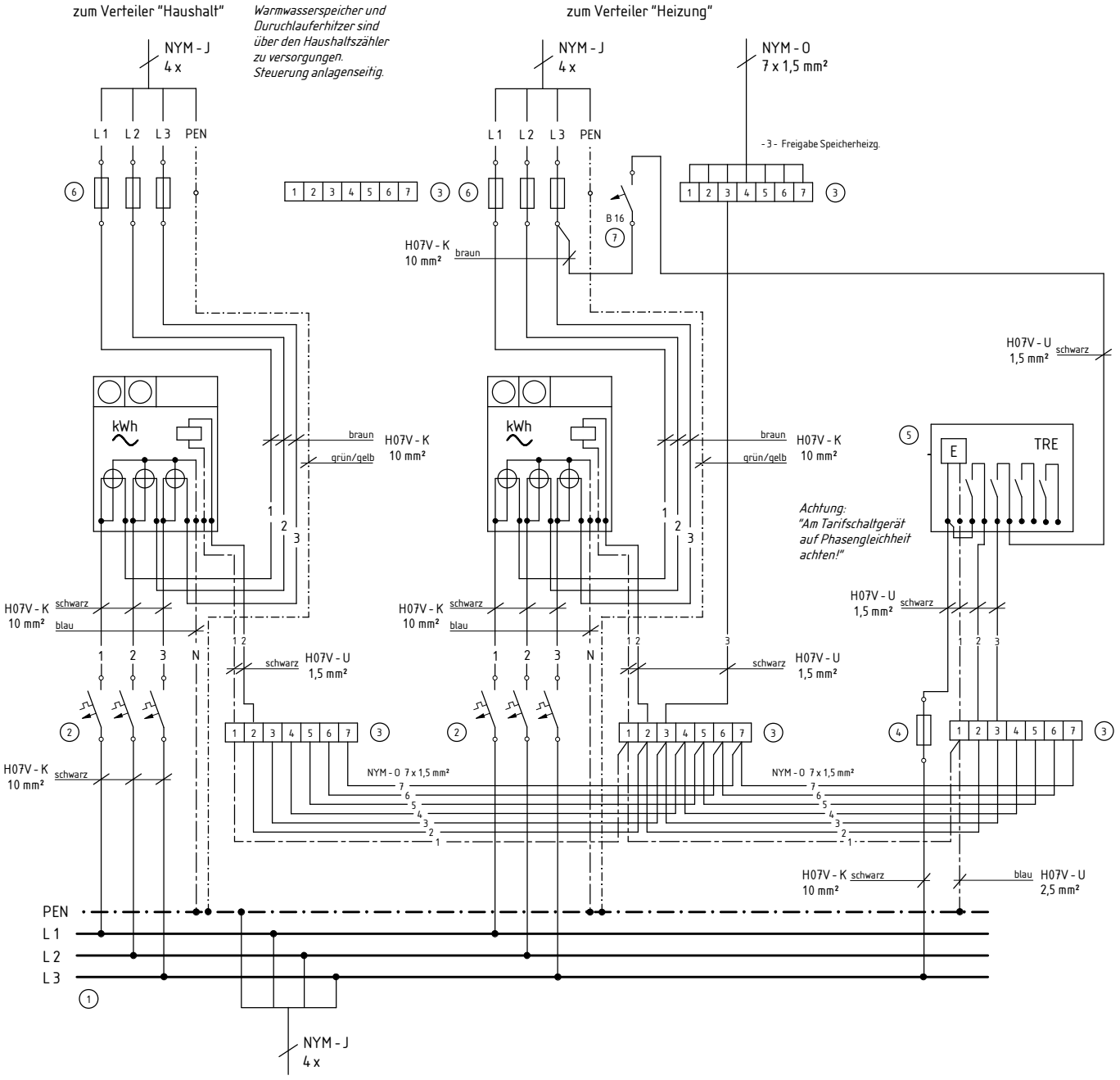


1. Sammelschienen
2. SH - Schalter *)
3. Steuerleitungsklemmen
4. Sicherungselement D II, mit plombierbarer Klarsichtkappe
5. Tarifschaltgerät
6. Abgangssicherungen
7. LS-Schalter

**) SH - Schalter*
*- in Kundenanlagen ohne Warmwasserbereiter 3 x 35 A*
*- in Anlagen mit Durchlauferhitzern 3 x 50 A bzw. 3 x 63 A*
*- in Anlagen mit El.-Speicherheizung und gewerbl. Anlagen nach Rücksprache entsprechend der angemeldeten Leistung*